Date		Projet	
Type		N° de pièce	

PRIME ÉCLAIRAGE DE PERFORMANCE TOUT-EN-UN

Série **OPS**

Luminaire mural de sécurité à DEL

Le luminaire mural de sécurité à DEL PRIME de la série OPS utilise des puces et des pilotes à DEL de pointe pour fournir un éclairage écoénergétique et de qualité. Il est conçu pour s'installer facilement, directement sur les boîtes électriques existantes, ce qui en fait la solution privilégiée par les entrepreneurs qui souhaitent remplacer d'anciens luminaires muraux à vapeur de sodium à haute pression ou aux halogénures métalliques.

DLC LISTED PREMIUM · Intertek · MULTI POWER · MULTI CCT · IP65 · DUAL V 120-347V · 10 YEARS LIMITED WARRANTY

CARACTÉRISTIQUES DU PRODUIT

- DLC Premium
- Peinture thermolaquée noire
- Compatibilité avec des gradateurs de 0-10 V
- Photocellule intégrée
- Températures de fonctionnement : de -40 à 40 °C (de -40 à 104 °F)
- TCP et puissances multiples
- Durée de vie nominale : L70 ~ 50 000 h
- Couleurs personnalisées offertes
- Garantie limitée de 10 ans

CARACTÉRISTIQUES IMPORTANTES

Tension	120-347 V
Puissance	Réglable – 8/10/15/25 W
Facteur de puissance	> 0,9
TCP	3 000 K, 4 000 K, 5 000 K
IRC	> 70
Lumens	De 1 160 à 3 625 lm
Angle de faisceau	90°
Montage	Mural
Usages	Secteur commercial, stationnements extérieurs, écoles, hôpitaux

CARACTÉRISTIQUES – PUISSANCES MULTIPLES (8/10/15/25 W)

N° de commande	Modèle	Puissance	Tension	Lumens	Efficacité	TCP
R51016	RENO-WP-25W-MW-DV-MCCT-SEN	8/10/15/25 W	120-347 V	1 160/1 450/ 2 175/3 625 lm	145 lm/W	3 000/4 000/5 000 K

HOMOLOGATION DLC

N° de commande	Modèle	Usages	DLC Standard	DLC Premium
R51016	RENO-WP-25W-MW-DV-MCCT-SEN	Luminaires muraux extérieurs à semi-défilement ou sans défilement	–	S-WH92EY

ACCESSOIRES – PILOTES DEL DE SECOURS

R83010
RENO-EM-EX15
Pilote DEL de secours résistant aux intempéries (de 100 à 347 V c.a., 50/60 Hz, 15 W)

N° de commande	Modèle	Description
R83010	RENO-EM-EX15	Pilote DEL de secours résistant aux intempéries (de 100 à 347 V c.a., 50/60 Hz, 15 W)

DIMENSIONS

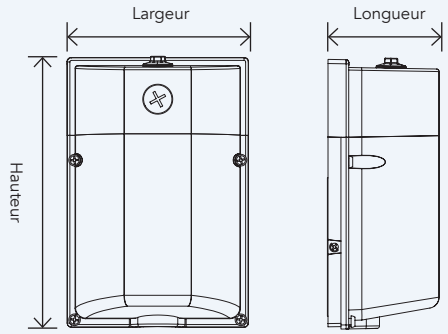

Largeur :	140,6 mm (5,5 po)
Hauteur :	208,8 mm (8,2 po)
Longueur :	86,5 mm (3,4 po)
Poids :	1,2 kg (2,6 lb)