Date		Projet	
Type		N° de pièce	

LUMINAIRES ARCHITECTURAUX PAR RENO LIGHTING

Série **ZETA**

Plafonnier commercial en aluminium

Le plafonnier intensif multifonctionnel à lentille réfléchissante en aluminium de RENO Lighting est un luminaire de qualité commerciale à rendement élevé conçu pour offrir un éclairage polyvalent. Ce luminaire offre une puissance et une température de couleur réglables pour un éclairage sur mesure, et prend en charge la gradation 0-10 V et à triac, offrant ainsi des options de contrôle flexibles pour répondre à un large éventail de besoins d'éclairage.

Caractéristiques du produit

- ENERGY STAR, conforme aux exigences énoncées dans le Code du bâtiment de la Californie (annexe JA8)
- Convient aux modèles homologués IC : 10,16 cm (4 po), 15,24 cm (6 po), 20,32 cm (8 po) et 25,40 cm (10 po)
- Installation au moyen de bras à ressort externes sur la surface de montage sans la boîte encastrée habituelle
- Contrôle de gradation polyvalent Prend en charge la gradation de 0 à 10 V et de type triac (120 V)
- Convient aux emplacements humides
- Température de fonctionnement : de -20 à +45 °C (de -4 à +113 °F)
- Durée de vie nominale L70 (heures) : > 100 000
- Garantie limitée de 10 ans

Caractéristiques importantes

Tension	120-347 V
Puissance	Puissance sélectionnable : 101,6 mm (4 po) – 6/9/13 W 152,4 mm (6 po) – 10/16/27 W 20,3 cm (8 po) - 18/27/36 W 254 mm (10 po) – 20/30/40 W
Efficacité	135 lm/W
TCP	Sélectionnable : 2 700/3 000/3 500/4 000/5 000 K
IRC	> 93
Lumens	Jusqu'à 3 720 lm
Angle de faisceau	89° et 97°
Gradation	0-10 V et à triac de 120 V
Montage	Plafond (encastré)
Usages	Bureaux, halls d'entrée, commerces et magasins de détail

905 604-4666 | info@renolighting.com | www.renolighting.com
RÉV. 11/03/25

Caractéristiques techniques

N° de commande	Modèle	Dimensions	Puissance	Tension	Lumens	TCP	Faisceau
R36221	RENO-DL4-MW-DV-MCCT-AL	10,16 cm (4,0 po)	6/9/13 W	De 120 V à 347 V	558/837/1 209 lm	2 700/3 000/3 500/ 4 000/5 000 K	89°
R36222	RENO-DL6-MW-DV-MCCT-AL	15,24 cm (6 po)	10/16/27 W	De 120 V à 347 V	1 209/1 767/2 511 lm	2 700/3 000/3 500/ 4 000/5 000 K	97°
R36223	RENO-DL8-MW-DV-MCCT-AL	20,32 cm (8,0 po)	18/27/36 W	De 120 V à 347 V	1 674/2 511/3 348 lm	2 700/3 000/3 500/ 4 000/5 000 K	97°
R36224	RENO-DL10-MW-DV-MCCT-AL	254 mm (10 po)	20/30/40 W	De 120 V à 347 V	1 860/2 790/3 720 lm	2 700/3 000/3 500/ 4 000/5 000 K	97°

ACCESSOIRES

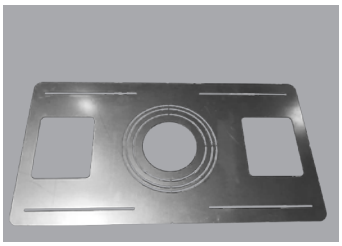

R39230
RENO-MP-DL-4N1
Plaque de montage 4-en-1

R39231
RENO-GF-DL-4
Anneau de recouvrement pour downlight commercial 4 po

R39232
RENO-GF-DL-6
Anneau de recouvrement pour downlight commercial 6 po

R39233
RENO-GF-DL-8
Anneau de recouvrement pour downlight commercial 8 po

R39234
RENO-GF-DL-10
Anneau de recouvrement pour downlight commercial 10 po

N° de commande	Modèle	Description
R39230	RENO-MP-DL-4N1	Plaque de montage 4-en-1
R39231	RENO-GF-DL-4	Anneau de recouvrement pour downlight commercial 4 po
R39232	RENO-GF-DL-6	Anneau de recouvrement pour downlight commercial 6 po
R39233	RENO-GF-DL-8	Anneau de recouvrement pour downlight commercial 8 po
R39234	RENO-GF-DL-10	Anneau de recouvrement pour downlight commercial 10 po

Dimensions

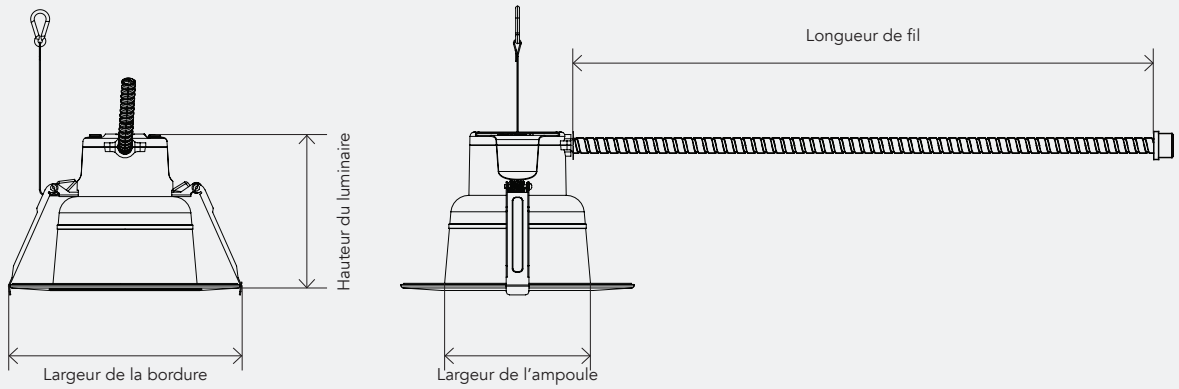

	10,16 CM (4,0 PO)	15,24 CM (6 PO)	20,32 CM (8,0 PO)	254 MM (10 PO)
Largeur de l'ampoule – Ø :	105 mm (4,13 po)	136 mm (5,36 po)	166 mm (6,54 po)	129 mm (7,45 po)
Largeur de la bordure – Ø :	150 mm (5,91 po)	210 mm (8,27 po)	260 mm (10,24 po)	285 mm (11,22 po)
Hauteur du luminaire :	141,5 mm (5,57 po)	142,75 mm (5,62 po)	160 mm (6,29 po)	171,75 mm (6,76 po)
Longueur de fil :	650 mm (25,59 po)	650 mm (25,59 po)	650 mm (25,59 po)	650 mm (25,59 po)
Min. Découpe – Ø :	110 mm (4,33 po)	150 mm (5,91 po)	190 mm (7,48 po)	210 mm (8,27 po)
Max. Découpe – Ø :	140 mm (5,51 po)	190 mm (7,48 po)	240 mm (9,45 po)	260 mm (10,24 po)
Weight :	1,08 lb (0,49 kg)	1,32 lb (0,60 kg)	1,65 lb (0,75 kg)	1,96 lb (0,89 kg)