Date		Projet	
Type		N° de pièce	

PRIME R ÉCLAIRAGE DE PERFORMANCE TOUT-EN-UN

Série **ZETA**

Plafonniers commerciaux

Le plafonnier intensif multifonctionnel de RENO est un plafonnier de qualité commerciale. Ce plafonnier homologué Energy Star avec pilote intégré est une solution d'éclairage écoénergétique pour les luminaires commerciaux encastrés de 10,16 cm (4 po), de 15,24 cm (6 po), de 20,32 cm (8 po) et de 25,40 cm (10 po). Double tension de 120-347 V, facile à installer avec des puissances nominales réglables et une température de couleur.

ENERGY STAR · Intertek · MULTI POWER · MULTI CCT · DUAL V 120-347V · DAMP · TRIAC DIMMING · 0-10V DIMMING · 10 YEARS LIMITED WARRANTY

CARACTÉRISTIQUES DU PRODUIT

- Certi ication EnergyStar
- Conformité JA8
- Contrôle de gradation polyvalent Prend en charge la gradation de 0 à 10 V et de type triac (120 V)
- Convient aux modèles homologués IC : Modèles de 10,16 cm (4 po), 15,24 cm (6 po) et 20,32 cm (8 po)
- Installation au moyen de bras à ressort externes sur la surface de montage sans la boîte encastrée habituelle
- 650 mm (25,5 po) – antenne
- Lentille en polycarbonate givré
- Garniture et boîtier en ABS
- Température de fonctionnement : de -25 à +45 °C (-13 à +113 °F)
- Convient aux emplacements humides
- Durée de vie nominale : L70 ~ 100 000 h
- Garantie de 10 ans limite

CARACTÉRISTIQUES IMPORTANTES

Tension	120/347 V
Puissance	**Puissance sélectionnable** **10,1 cm (4 po)** - 9/13/18 W **15,2 cm (6 po)** - 10/16/27 W **20,3 cm (8 po)** - 18/27/36 W **25,4 cm (10 po)** - 22/34/45 W
Dimensions	10,1 cm (4 po), 15,2 cm (6 po), 20,3 cm (8 po) et 25,4 cm (10 po)
Facteur de puissance	> 0,9
TCP	27/30/35/40/5 000 K
IRC	> 93
Lumens	De 837 à 4 185 lm
Angle de faisceau	95°
À intensité variable	De 0 à 10 V, gradation triac de 120 V
Montage	Plafond (encastré)
Usages	Commercial, résidentiel, entrepôt, commerce de détail

CARACTÉRISTIQUES – 10,16 CM (4 PO) PUISSANCES MULTIPLES (9/13/18 W)

N° de commande	Modèle	Puissance	Tension	Lumens	Efficacité	TCP
R39205	RENO-DL4-MW-DV-MCCT-G2	9 W	120/347 V	837 lm	93 lm/W	2 700 K
				837 lm	93 lm/W	3 000 K
				837 lm	93 lm/W	3 500 K
				837 lm	93 lm/W	4 000 K
				837 lm	93 lm/W	5 000 K
		13 W	120/347 V	1 209 lm	93 lm/W	2 700 K
				1 209 lm	93 lm/W	3 000 K
				1 209 lm	93 lm/W	3 500 K
				1 209 lm	93 lm/W	4 000 K
				1 209 lm	93 lm/W	5 000 K
		18 W	120/347 V	1 674 lm	93 lm/W	2 700 K
				1 674 lm	93 lm/W	3 000 K
				1 674 lm	93 lm/W	3 500 K
				1 674 lm	93 lm/W	4 000 K
				1 674 lm	93 lm/W	5 000 K

CARACTÉRISTIQUES – 15,24 CM (6 PO) PUISSANCES MULTIPLES (10/16/27 W)

N° de commande	Modèle	Puissance	Tension	Lumens	Efficacité	TCP
R39206	RENO-DL6-MW-DV-MCCT-G2	10 W	120/347 V	930 lm	93 lm/W	2 700 K
				930 lm	93 lm/W	3 000 K
				930 lm	93 lm/W	3 500 K
				930 lm	93 lm/W	4 000 K
				930 lm	93 lm/W	5 000 K
		16 W	120/347 V	1 488 lm	93 lm/W	2 700 K
				1 488 lm	93 lm/W	3 000 K
				1 488 lm	93 lm/W	3 500 K
				1 488 lm	93 lm/W	4 000 K
				1 488 lm	93 lm/W	5 000 K
		27 W	120/347 V	2 511 lm	93 lm/W	2 700 K
				2 511 lm	93 lm/W	3 000 K
				2 511 lm	93 lm/W	3 500 K
				2 511 lm	93 lm/W	4 000 K
				2 511 lm	93 lm/W	5 000 K

CARACTÉRISTIQUES – 20,32 CM (8 PO) PUISSANCES MULTIPLES (18/27/36 W)

N° de commande	Modèle	Puissance	Tension	Lumens	Efficacité	TCP
R39207	RENO-DL8-MW-DV-MCCT-G2	18 W	120/347 V	1 674 lm	93 lm/W	2 700 K
				1 674 lm	93 lm/W	3 000 K
				1 674 lm	93 lm/W	3 500 K
				1 674 lm	93 lm/W	4 000 K
				1 674 lm	93 lm/W	5 000 K
		27 W	120/347 V	2 511 lm	93 lm/W	2 700 K
				2 511 lm	93 lm/W	3 000 K
				2 511 lm	93 lm/W	3 500 K
				2 511 lm	93 lm/W	4 000 K
				2 511 lm	93 lm/W	5 000 K
		36 W	120/347 V	3 348 lm	93 lm/W	2 700 K
				3 348 lm	93 lm/W	3 000 K
				3 348 lm	93 lm/W	3 500 K
				3 348 lm	93 lm/W	4 000 K
				3 348 lm	93 lm/W	5 000 K

CARACTÉRISTIQUES – 25,40 CM (10 PO) PUISSANCES MULTIPLES (22/34/45 W)

N° de commande	Modèle	Puissance	Tension	Lumens	Efficacité	TCP
R39208	RENO-DL10-MW-DV-MCCT-G2	22 W	120/347 V	2 046 lm	93 lm/W	2 700 K
				2 046 lm	93 lm/W	3 000 K
				2 046 lm	93 lm/W	3 500 K
				2 046 lm	93 lm/W	4 000 K
				2 046 lm	93 lm/W	5 000 K
		34 W	120/347 V	3 162 lm	93 lm/W	2 700 K
				3 162 lm	93 lm/W	3 000 K
				3 162 lm	93 lm/W	3 500 K
				3 162 lm	93 lm/W	4 000 K
				3 162 lm	93 lm/W	5 000 K
		45 W	120/347 V	4 185 lm	93 lm/W	2 700 K
				4 185 lm	93 lm/W	3 000 K
				4 185 lm	93 lm/W	3 500 K
				4 185 lm	93 lm/W	4 000 K
				4 185 lm	93 lm/W	5 000 K

MOUNTING ACCESSORIES

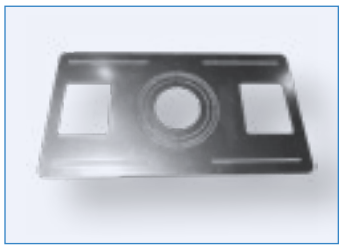

R39230
RENO-MP-DL-4N1
4in1 Mounting Plate

R39231
RENO-GF-DL-4
Goof Ring for 4" Commercial Downlight

R39232
RENO-GF-DL-6
Goof Ring for 6" Commercial Downlight

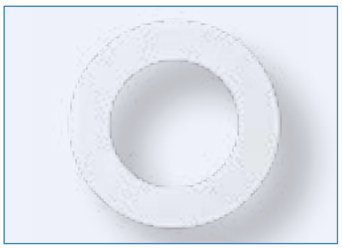

R39233
RENO-GF-DL-8
Goof Ring for 8" Commercial Downlight

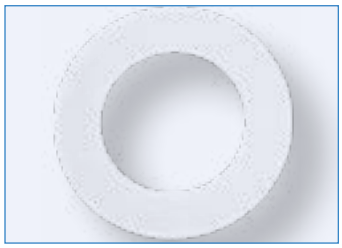

R39234
RENO-GF-DL-10
Goof Ring for 10" Commercial Downlight

Order#	Model	Description
R39230	RENO-MP-DL-4N1	4in1 Mounting Plate
R39231	RENO-GF-DL-4	Goof Ring for 4" Commercial Downlight
R39232	RENO-GF-DL-6	Goof Ring for 6" Commercial Downlight
R39233	RENO-GF-DL-8	Goof Ring for 8" Commercial Downlight
R39234	RENO-GF-DL-10	Goof Ring for 10" Commercial Downlight

DIMENSIONS

10,16 CM (4 PO)

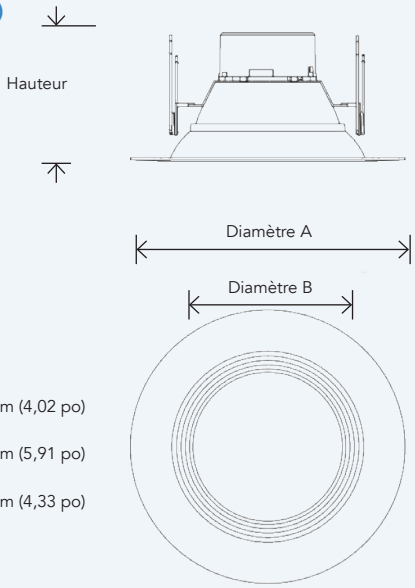

Hauteur : 102,1 mm (4,02 po)

Diamètre A : 150,1 mm (5,91 po)

Diamètre B : 109,9 mm (4,33 po)

Poids : 0,68 kg (1,5 lb)

15,24 CM (6 PO)

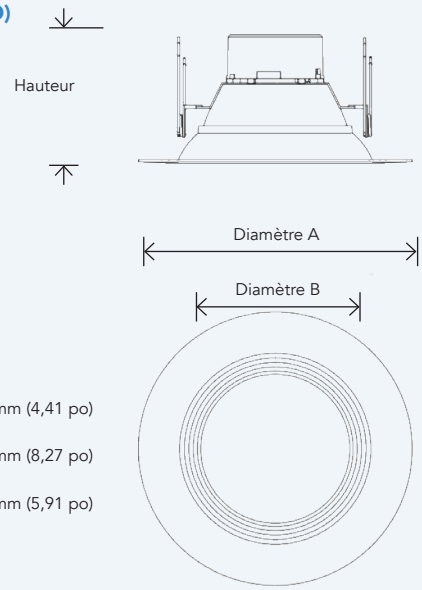

Hauteur : 112,1 mm (4,41 po)

Diamètre A : 210,1 mm (8,27 po)

Diamètre B : 150,1 mm (5,91 po)

Poids : 0,83 kg (1,83 lb)

20,32 CM (8 PO)

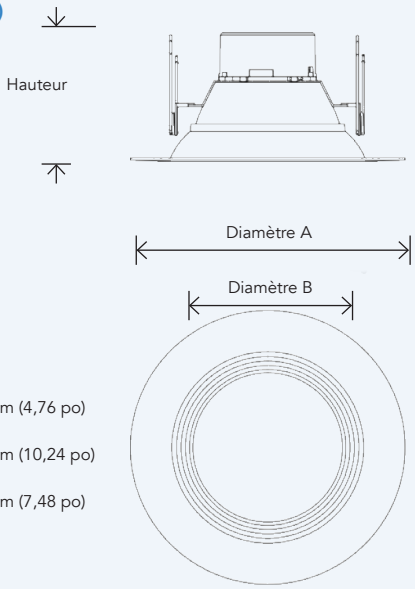

Hauteur : 120,9 mm (4,76 po)

Diamètre A : 260,1 mm (10,24 po)

Diamètre B : 189,9 mm (7,48 po)

Poids : 1,02 kg (2,25 lb)

25,40 CM (10 PO)

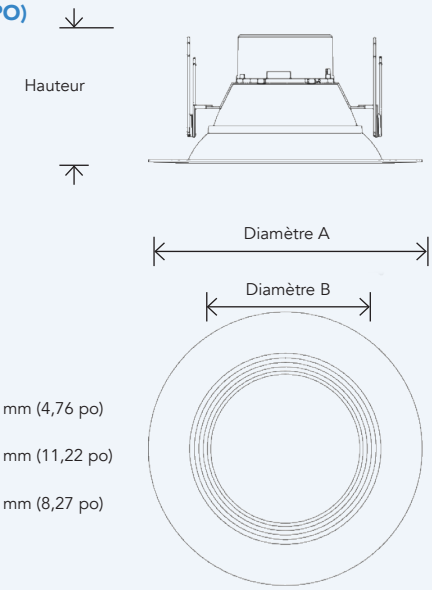

Hauteur : 120,9 mm (4,76 po)

Diamètre A : 284,9 mm (11,22 po)

Diamètre B : 210,1 mm (8,27 po)

Poids : 1,13 kg (2,5 lb)

Dimensions	Min. Découpe	Max. Découpe
10,16 cm (4 po)	11 cm (4,33 po)	14 cm (5,51 po)
15,24 cm (6 po)	15 cm (5,91 po)	19 cm (7,48 po)
20,32 cm (8 po)	19 cm (7,48 po)	24 cm (9,45 po)
25,40 cm (10 po)	21 cm (8,27 po)	26 cm (10,24 po)